Rumpuputki
1:75

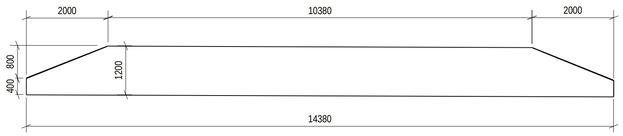

C - C
1:50

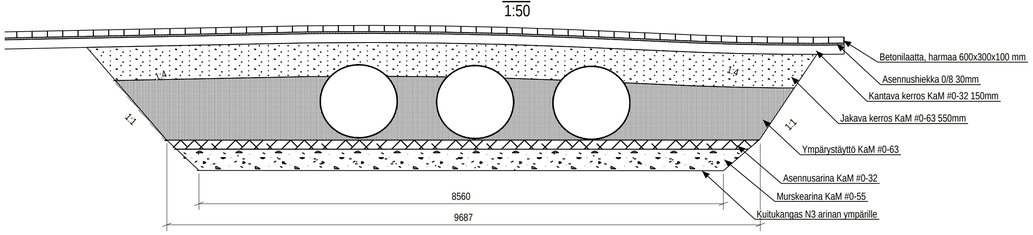

B-B
1:50

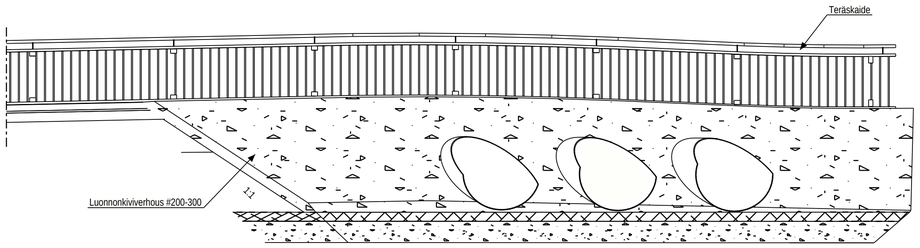

A-A
1:50

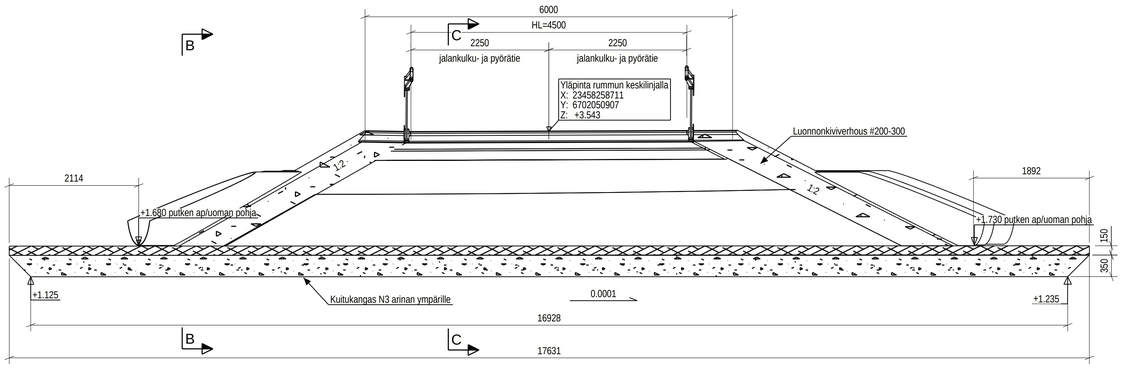

TASO
1:100

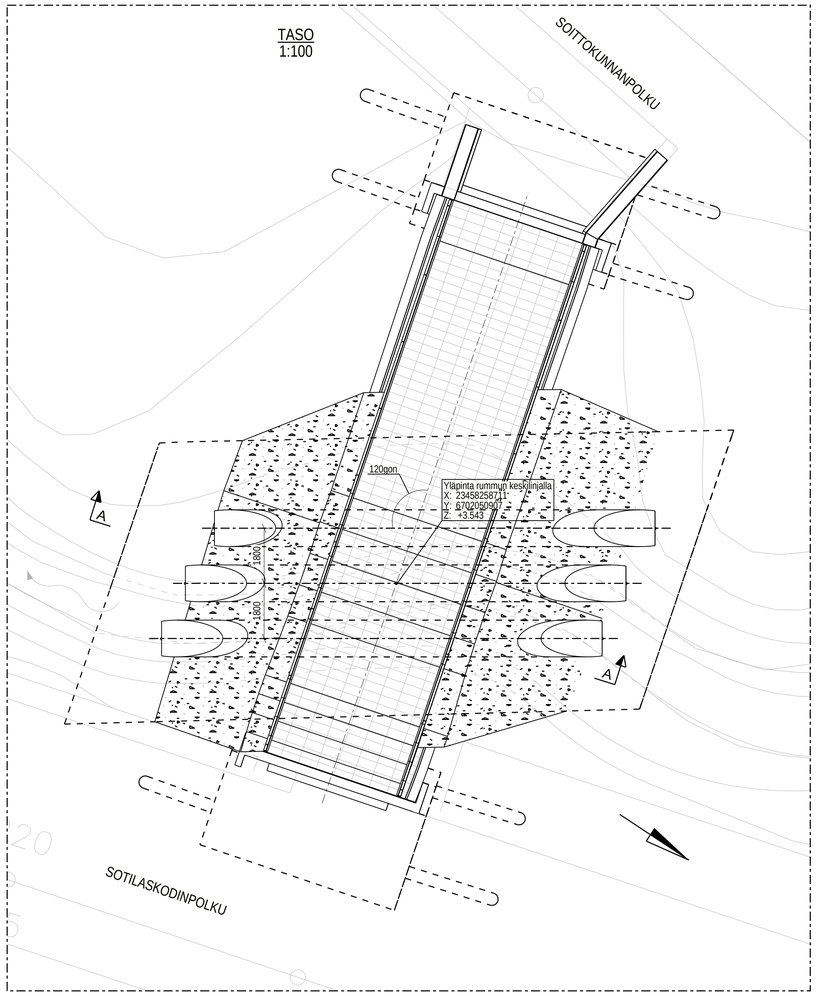

3D 1:100

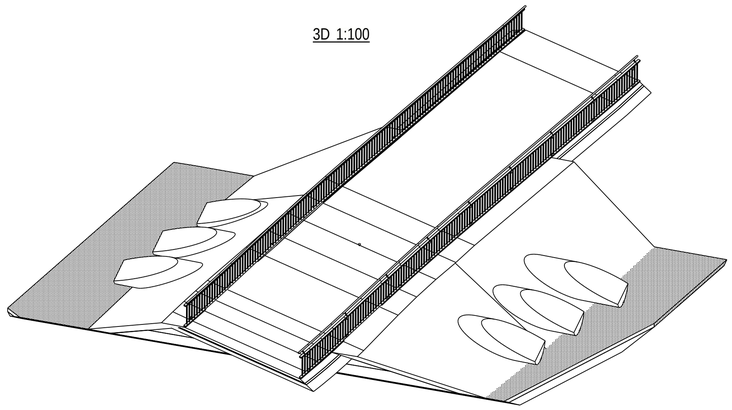

TERÄSRUMPU:
UUSI TERÄSRUMPU TEHDÄÄN KIERRESAUMATUSTA PUTKESTA, PUTKEN SUUNNITTELUKÄYTTÖIKÄ ON 50 VUOTTA.
TERÄSRUMMUN PINNOITUS JA LISÄSUOJAUS MÄÄRITELLÄÄN VÄYLÄVIRASTON OHJEEN TERÄSPUTKISILLAT, SUUNNITTELUOHJE (LO 10/2014) KOHDAN 3.12 KÄYTTÖIKÄMITOITUS MUKAISESTI.
TERÄSPUTKI KUULUU ULKOPUOLELTA OLOSUHDELUOKKAAN 2. JA SISÄPUOLELTA OLOSUHDELUOKKAAN 3.
LEVYMATERIAALIN JA KUUMASINKITYKSEN TULEE TÄYTTÄÄ STANDARDIN SFS-EN ISO 10346 VAATIMUKSET.
TERÄSRUMMUN HALKAISIJA ON 1200mm. RUMMUN SUUNTAKULMA ON 120 gon. PUTKEN YLÄPITUUS ON 10380 mm JA ALAPITUUS 14380mm.
TERÄSRUMPU VIISTETÄÄN MOLEMMISSA PÄISSÄ 1:2. VIISTE ALKAA KORKEUDESTA 400mm.

SILLAN MATERIAALEISSA, RAKENTAMISESSA JA ASENTAMISESSA NOUDATETAAN TÄMÄN SUUNNITELMAN, PUTKEN TOIMITTAJAN, OHJEEN TERÄSPUTKISILTOJEN TOTEUTUSOHJE (LO 5/2015) SEKÄ OHJEEN TERÄSPUTKISILLAT - SUUNNITTELUOHJE (LO 10/2014) VAATIMUKSIA.
LISÄKSI NOUDATETAAN SILLAN RAKENTAMISEN YLEISIÄ LAATUVAATIMUKSIA InfraRYL OSAT 1-3.
RUMPU PERUSTETAAN MURSKEARINAN VARAAN.
RUMMUN PÄÄTYIHIN ASENNETAAN EROOSIOSUOJAUS.
PUTKEN YMPÄRILLE ASENNETAAN TEHTAALLA SUODATINKANGAS kl N3.

YMPÄRYSTÄYTTÖ:
YMPÄRYSTÄYTÖN JA PERUSMAAN VÄLIIN SUODATINKANGAS kl N3.
YMPÄRYSTÄYTÖN MATERIAALINA TERÄSPUTKEN MITOITUKSESSA KÄYTETTY JAKAVAN KERROKSEN VAATIMUKSET TÄYTTÄVÄ MURSKE, MAKSIMIRAEKOKO #63 mm.
YMPÄRYSTÄYTTÖ TEHDÄÄN 200-300 mm KERROKSINA SAMANAIKAISESTI PUTKEN MOLEMMILLA PUOLILLA.
TÄYTTÖMATERIAALI ON PENGERRETTÄVÄ KAUHALLA NOSTAMALLA PUTKEN YMPÄRILLE.
YMPÄRYSTÄYTTÖÄ JATKETAAN KUNNES PEITESYVYYS ON SAAVUTETTU.
TIIVISTÄMINEN TAPAHTUU PUTKEN YLÄPUOLISELLA OSUUDELLA VASTA, KUN PEITESYVYYS ON VÄHINTÄÄN 200 mm.

LUISKAT:
LUISKAT RAKENNETAAN KATANPÄÄN PUISTOSUUNNITELMAN MUKAAN.

SILTAPAIKKA 1:3000

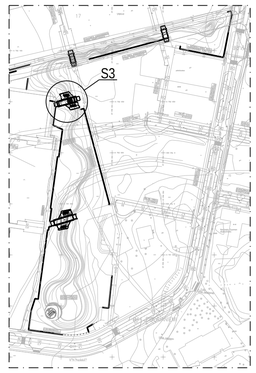

Koordinaattijärjestelmät:
Taso X,Y: ETRS-GK23
(EUREF-FIN)
Korkeus Z: N2000

HYVÄKSYNYT:
VIRAN PUOLESTA:

KAUPUNGINOSA: PIHLAJAMIEMI 044
ASEMAKAAVA: 28/2018
DIAARINUMERO: 2611-2022

KORVAA PIIRUSTUKSEN:
KORVAA OSITTAIN PIIRUSTUKSEN:

KORVATTU PIIRUSTUKSELLA:
KORVATTU OSITTAIN PIIRUSTUKSELLA:

TUNN.	MUUTOS TAI TÄYDENNYS	PÄIVÄYS	SUUNNIT.PIIRT.	TARK./HYV.

TURUN KAUPUNKI, KAUPUNKIYMPÄRISTÖ
KAUPUNKIRAKENTAMINEN
KAUPUNKIYMPÄRISTÖN TOTEUTUSSUUNNITTELU

Puolalankatu 5
20100 Turku

KOHDE
KATANPÄÄNPUISTO
SILTA S3

SISÄLTÖ
YLEISPIIRUSTUS S3

SUUNNITTELUA	SUUNNITTELUAVUSTAJA	TARKASTANUT	MITTAKAAVA
SWECO	SWECO	FCG	1:50 1:75 1:100 1:3000
PÄIVÄYS	HYVÄKSYJÄ		PIIRUSTUSNUMERO / MUUTOS
24.05.2024	Kari Linnakoski		W 9207 002_03

SWECO
Sweco Finland Oy
Hatanpään valtatie 11, 33100 Tampere

SUUNN.	Rauli Paananen	TIEDOSTO			
PIIRT.	Nina Heikkinen				
TARK.	Tiina Lobbas	SUUNN.ALA	TYÖ N:O	PIIR N:O	MUUTOS
	24.05.2024	SIT	23703659		